男子単Ｂ（小学生の部）

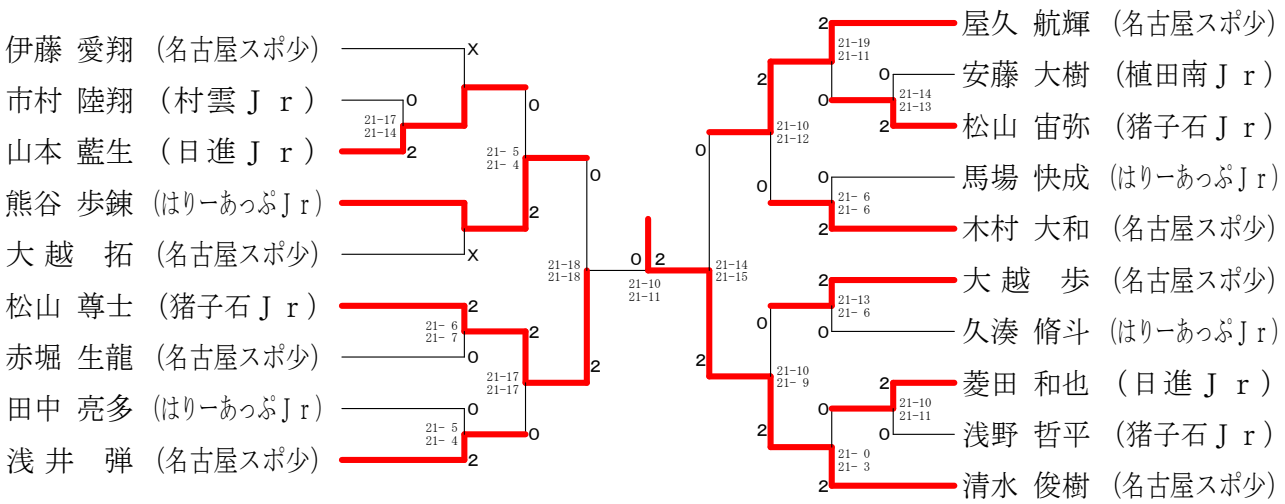

男子単Ｂチャレンジトーナメント

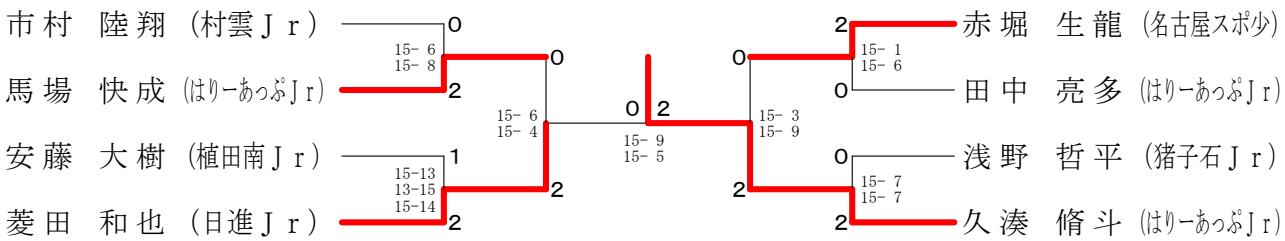

女子単Ｂ（小学生の部）

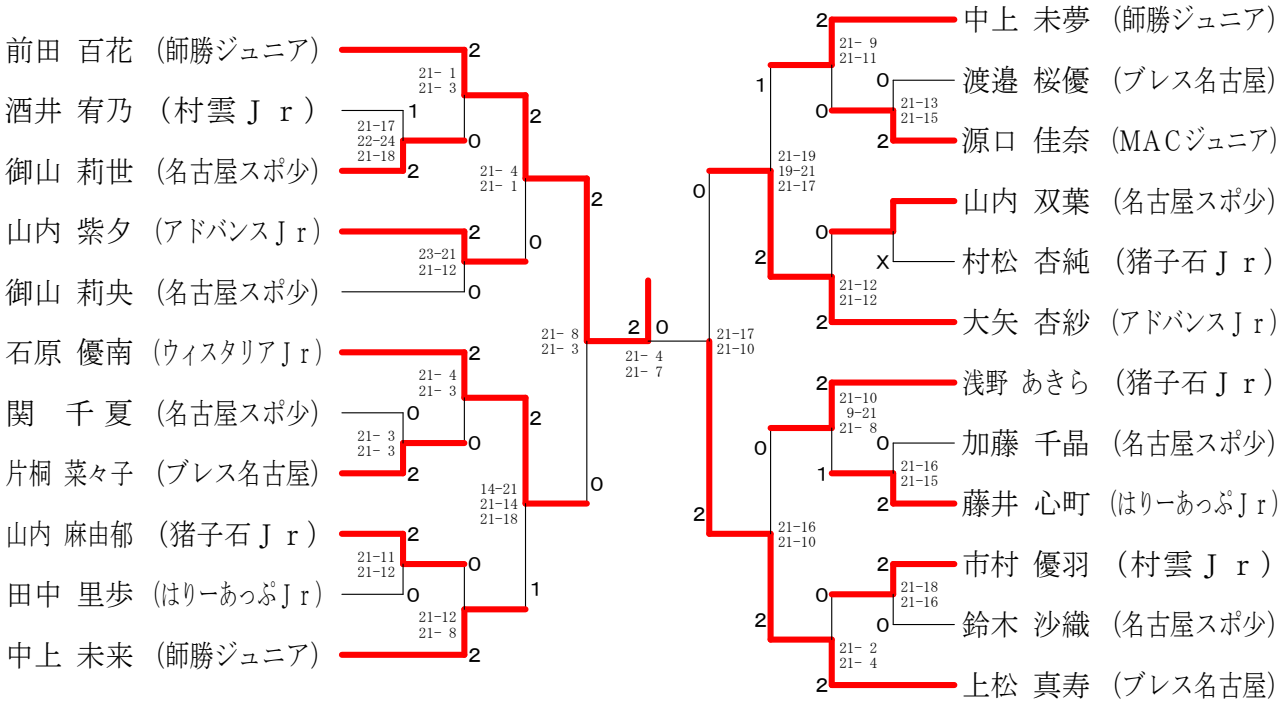
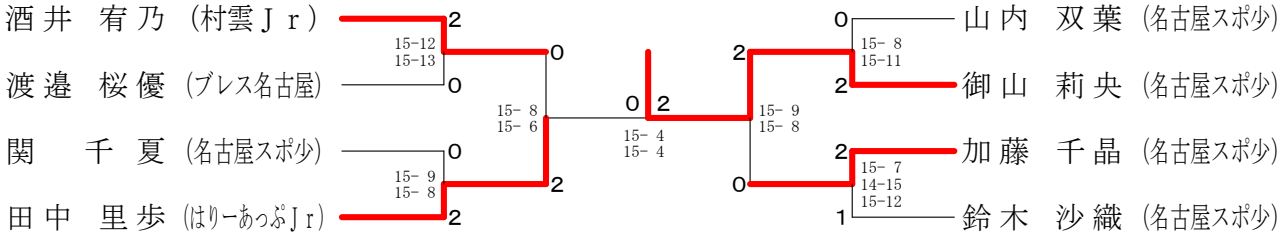
女子単Ｂチャレンジトーナメント